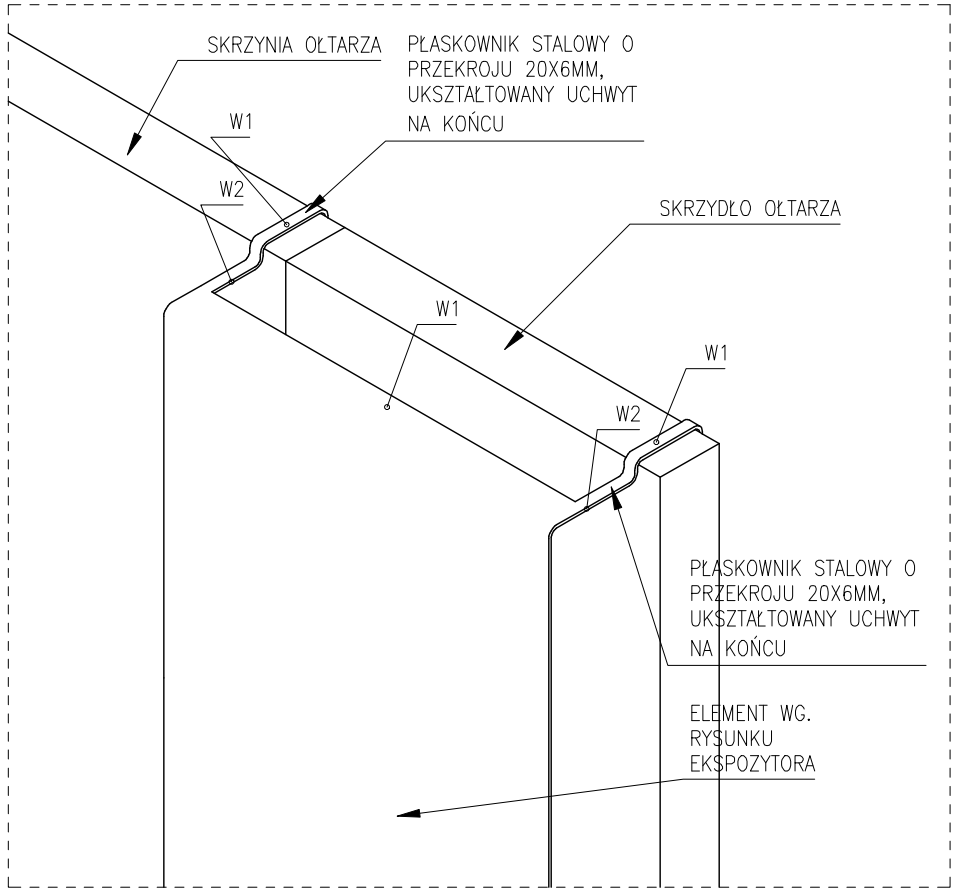


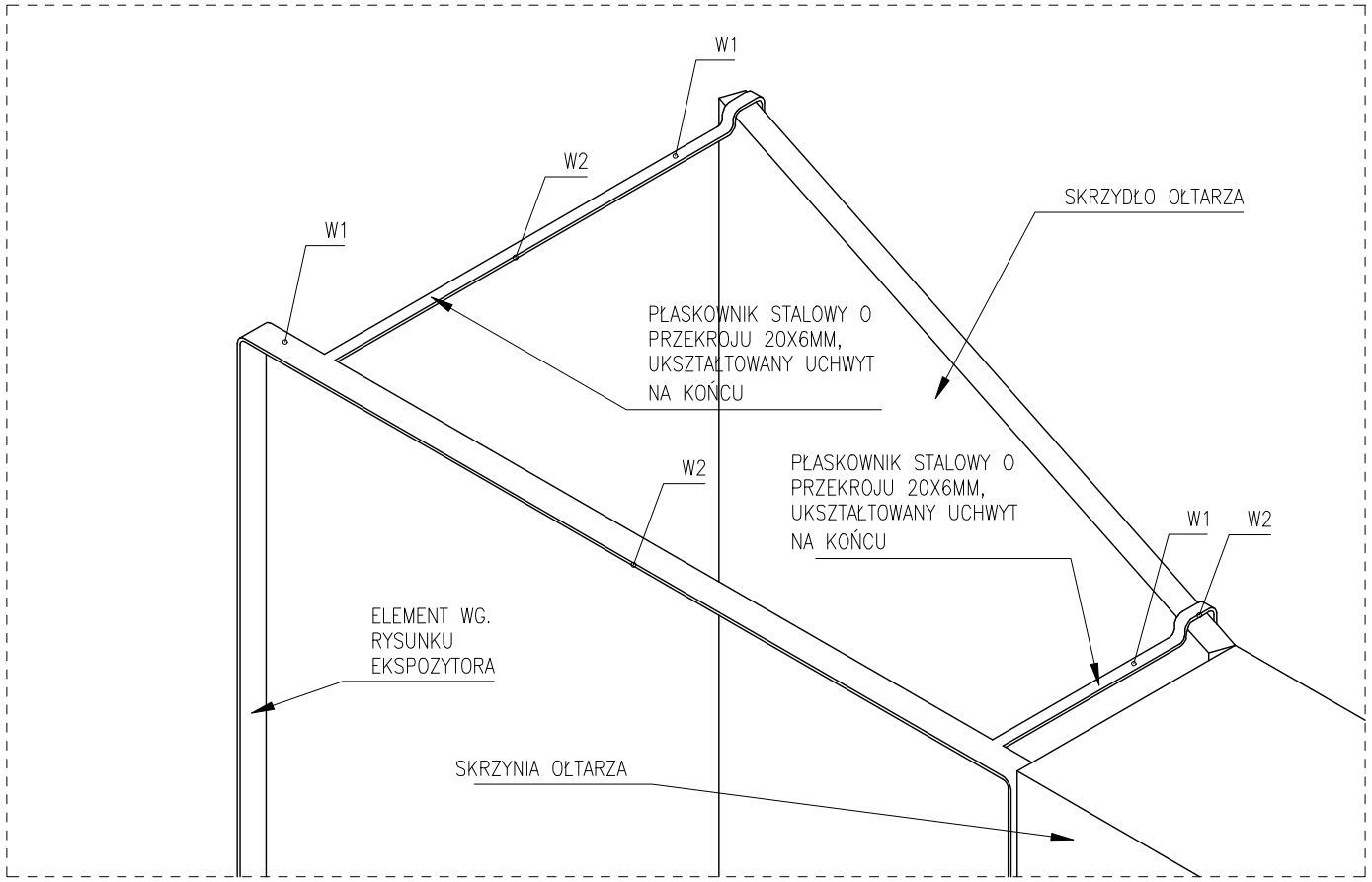


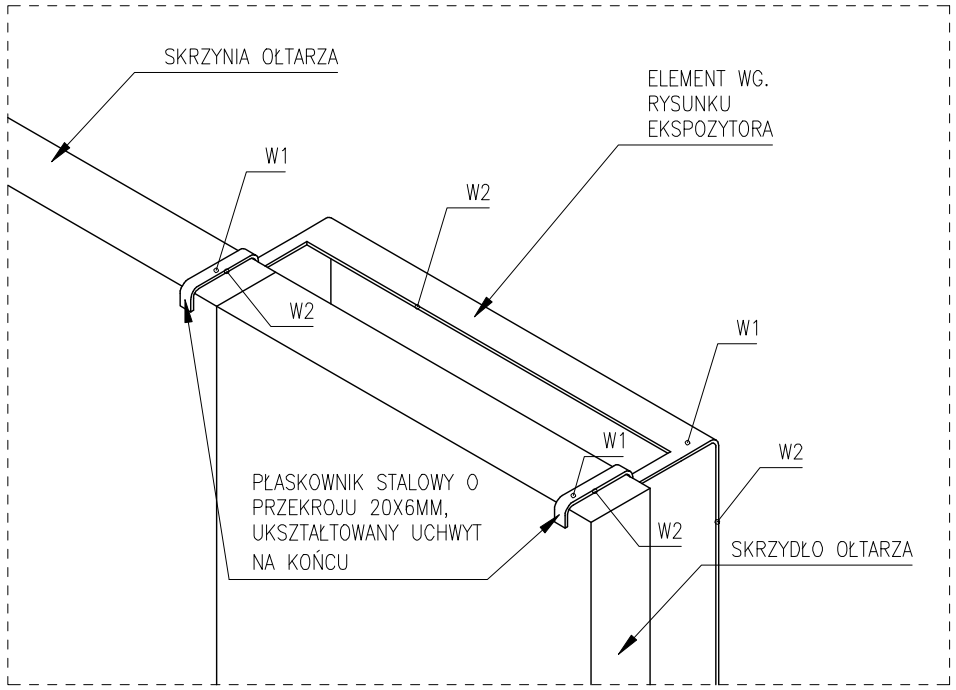


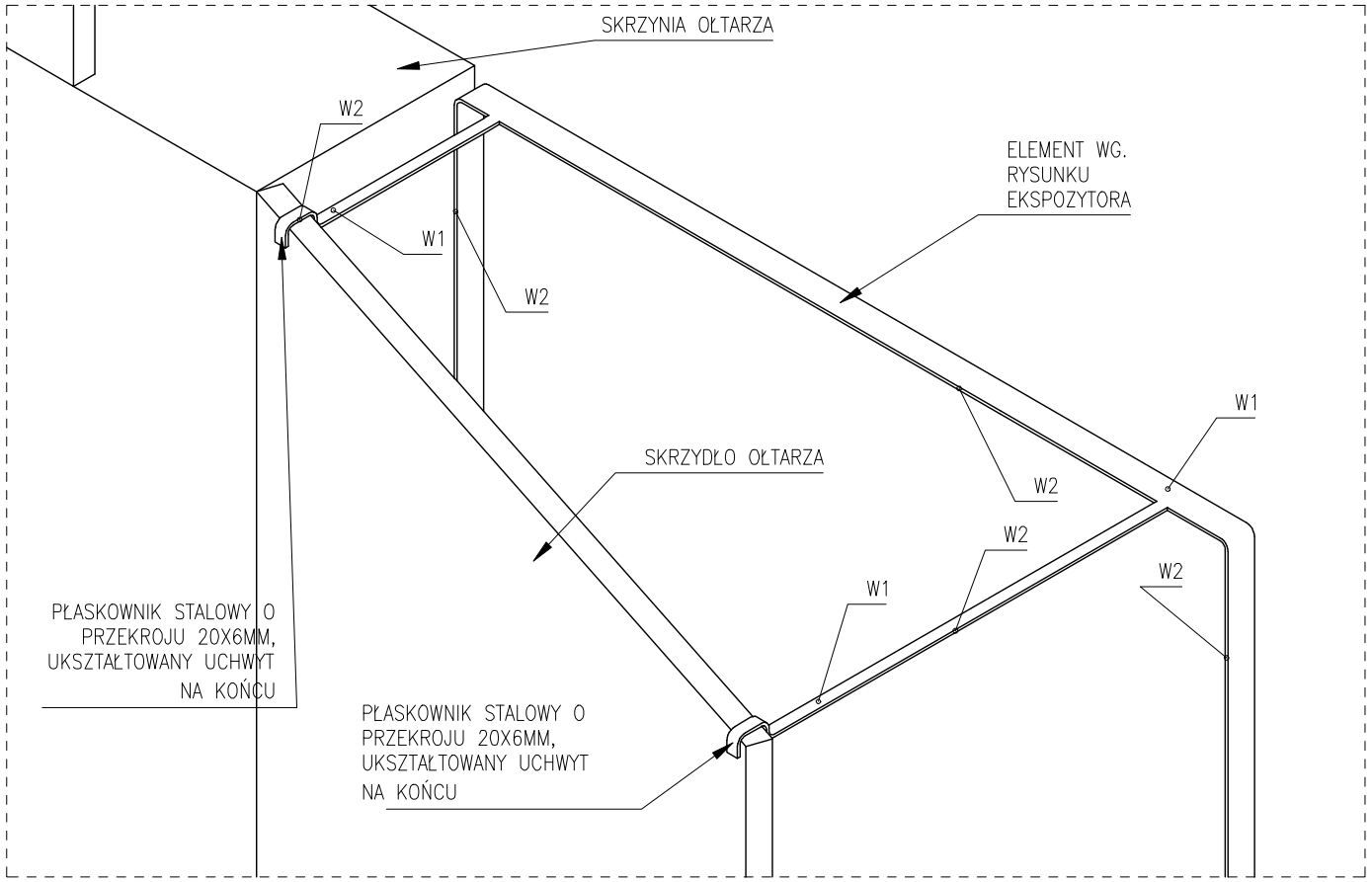


ZABUDOWY EKSPOZYCYJNE WYKONANE ZE STALI SUROWEJ GRUBOŚCI 5MM WYKOŃCZONEJ ODPOWIEDNIO:

W1 – STAL SUROWA MALOWANA NATRYSKOWO NA KOLOR CZARNY MAT.

W2 – KRAWĘDŹ ARKUSZA STALI SUROWEJ SZLIFOWANA DO UZYSKANIA POŁYSKU ZABEZPIECZONA PRZED KOROZJĄ POWŁOKĄ BEZBARWNĄ

SZ – SZKLENIE GABLOT WYKONANE ZE SZKŁA MUZEALNEGO O GRUBOŚCI 5MM ŁACZONEGO SPOINA BEZBARWNĄ

UWAGI:

1. PRZED PRZYSTĄPIENIEM DO ROBÓT WYKONAWCA ZOBOWIĄZANY JEST SPRAWDZIĆ WSZYSTKIE WYMIARY NA BUDOWIE
2. WSZELKIE ZMIANY, KTÓRE WYKONAWCA ZDECYDUJE SIĘ WPROWADZIĆ POWINNY BYĆ UZGODNIONE Z PROJEKTANTAMI
3. WSZELKIE KOLORY ZASTRZEŻONE DO DECYZJI PROJEKTANTÓW
4. RYSUNKI WARSZTATOWE WSZELKICH ELEMENTÓW I PROPONOWANYCH ROZWIĄZAŃ TECHNICZNYCH PRZEDSTAWIĆ DO AKCEPTACJI PROJEKTANTÓW
5. WSZELKIE PRAWA AUTORSKIE NALEŻĄ DO PRACOWNI WWAA

PROJEKT

**WYSTAWA STAŁA W GALERII ŚREDNIOWIECZNEJ W MUZEUM NARODOWYM W WARSZAWIE**

INWESTOR

**MUZEUM NARODOWE W WARSZAWIE**

**PROJEKT PRZETARGOWY**

BRANŻA

**ARCHITEKTURA**

ZESPÓŁ PROJEKTOWY

mgr art. Boris Kudlička
mgr inż. arch. Marcin Mostafa
mgr inż. arch. Natalia Paszkowska
mgr inż. arch. Michał Bartnicki
inż. arch. Dorota Wilczyńska

PODPIS / PIECZEĆ

WWAA

**WWA Architekci**
**UL.MIŃSKA 25 bud.44**
**03-808 WARSZAWA**
**WWW.WWAA.PL**

DATA: 09.11.2012r.

SKALA: 1:10

NAZWA RYSUNKU/ SUBJECT

**SCHEMAT ELEMENTÓW MOCUJĄCYCH U1**

NUMER PROJEKTU

**AR.06.01**